BLAUPUNKT

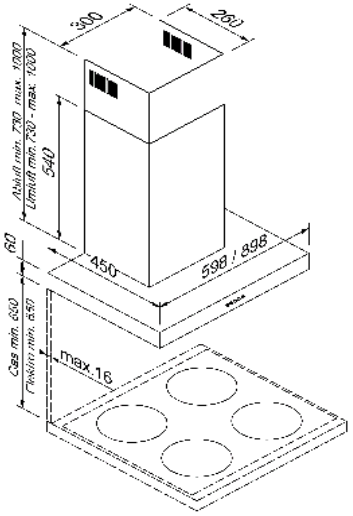

EAN: 4251003106961

T-Shape Haube 60 cm
5DB66753
Edelstahl

Leistung / Verbrauch
Energie-Effizienzklasse: C
- Durchschnittlicher Energieverbrauch: 64,8 kW/Jahr
- Lüfter-Effizienzklasse: E
- Beleuchtungs-Effizienzklasse: D
- Fettfilter-Effizienzklasse: C
- Gesamtanschlusswert: 123W
- Spannung: 220-240 V
- Schallleistung (dB(A) re 1 pW): 67 dBA in Max
- Leistung
  - Gebläseleistung-Abluftbetrieb (m3/h): 430
  - Gebläseleistung Intensiv-Abluftbetrieb (m3/h) : -
  - Gebläseleistung-Umluftbetrieb (m3/h): 265
  - Gebläseleistung bei Intensiv-Umluftbetrieb (m^3/h): -

Ausstattung / Komfort
- Lüfterleistung stufig 3
- Drucktasten
- Gleichmäßige, helle Beleuchtung mit 2x4W LED Lampen
- Beleuchtungsstärke : 100 Lux
- Farbtemperatur: 3000 K
- Aluminium-Kassettenfilter
- Nachlauffunktion: nein
- Filterwechsel Erinnerung: nein

Technische Daten und Maße (HxBxT)
- Abluft: 66,7-94,0x59,8x45,0
- Umluft: 79,0-106x59,8x45,0
- Gerätemaße (verpackt): 603 x 672 x 415 mm
- Nettogewicht (kg): 12
- Bruttogewicht (kg): 15,5
- Höhe des Kamins (mm) max. 540+470
- Höhe des Gerätes ohne Kamin (mm): 60

Zubehör:

Sonderzubehör:

Kohlefilter	5Z 9114X1	EG18611
Regenerierbarer Kohlefilter	5Z9114X2	EG18081
Schachtverlaengerung 990 mm	5Z9119X1	EG18612

Verfügbare Farbvarianten:

Ausstattungsmerkmale:
- Gerätetyp: T-Shape Haube
- Farbe des Kamins: Edelstahl
- Bauart: Wand
- Approbationszertifikate: CE
- Länge Anschlusskabel (cm): min 120
- Steuerung: Drucktasten
- Regelung der Leistungsstufen: 3
- Durchmesser des Abluftstutzens (mm): 150
- Material des Fettfilters: Aluminium
- Art der Luftführung: nach oben

Verbrauchs- und Anschlusswerte:
- Anschlusswert (W): 123
- Absicherung (A): 0,5
- Spannung (V): 220-240
- Frequenz (Hz): 50
- Steckerart: EU (Schuko)
- Art der Installation: Wand
- Gehäusematerial: Edelstahl
- Approbationszertifikate: CE
- Benötigter Abstand zum Kochfeld:
  Elektrokochfeld: 500mm, Gaskochfeld: 650mm
- Lage des Gebläses: Motor im Kamin